VARTA ProMotive HD

Klíčová výhoda vozidla

- Navrženo v Německu
- Patentovaná mřížka PowerFrame® pro spolehlivou startovací sílu, rychlé dobíjení a odolnost vůči korozi.
- Splňuje veškerá kritéria výrobců užitkových vozidel

Pro více informací navštivte varta-automotive.com

INFORMACE K OBJEDNÁVKÁM	
Evropské označení ETN c:	680033110
Číslo výrobku:	680033110A742
Zkrácený kód:	M7
Čárový kód:	4016987129227
UK kód:	
Kusů v balení:	1
Na paletě/ v kartonu:	21

TECHNICKÉ ÚDAJE			
Napětí (V):	12	**Uchycení:**	B03
Kapacita baterie (Ah):	180	**Rozložení:**	4
Proud za studena dle EN (A):	1100	**Typ vývodu:**	1
Délka (mm):	513	**Velikost nádoby a víka:**	B
Šířka (mm):	223	**Váha (v naplněném stavu):**	44,990
Výška (mm):	223		

© Clarios 2024
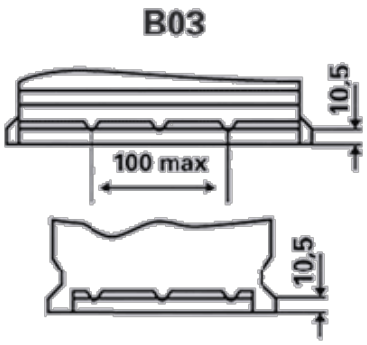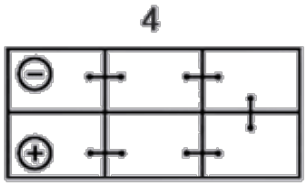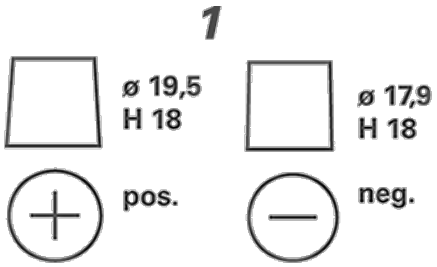
NÁKRESY