VARTA ProMotive HD

Køretøjets nøglefordel

- Engineered in Germany
- Patenteret PowerFrame® gitter til pålidelig startstrøm, hurtig opladning og korrosionsmodstand.
- Møder alle krav fra bilfabrikkerne

For mere information besøg varta-automotive.com

BESTILLINGSINFORMATION	
ETN:	600123072
Artikel nummer:	600123072A742
Kort kode:	H9
Stregkode:	4016987129029
UK kode:	
Emballageenhed:	1
Antal pr. palle:	36

TEKNISKE INFORMATIONER			
Spænding [V]:	12	**Base Hold-down:**	B03
Batterikapacitet [Ah]:	100	**Layout:**	0
Koldstartsstrøm [A]:	720	**Poltype:**	1
Længde [mm]:	313	**Kabinetstørrelse:**	GB28
Bredde [mm]:	175	**Vægt (tom):**	24,900
Højde [mm]:	205		

© Clarios 2024

TEGNINGER

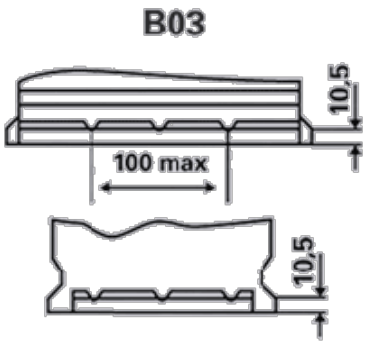

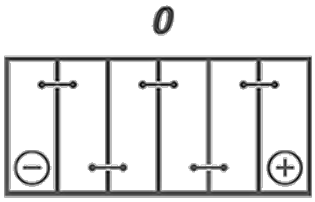

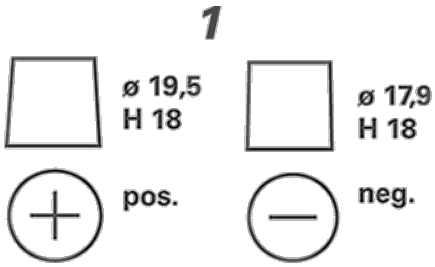

© Clarios 2024