VARTA BLUE dynamic

Die wesentlichen Vorteile

- Entspricht höchsten deutschen Qualitätsstandards
- Patentiertes PowerFrame® Gitter für zuverlässige Startleistung, schnelle Ladefähigkeit und hohe Korrosionsbeständigkeit.
- Erfüllt als Originalersatzteil alle Kriterien der Automobilhersteller

Für weitere Informationen varta-automotive.com

BESTELLINFORMATION	
Europäische Typ-Nr. (ETN):	540125033
Artikel-Nummer:	5401250333132
Kurzbezeichnung:	A13
Strichcode:	4016987142752
UK-Code:	054H
Verpackungseinheit:	1

TECHNISCHE INFORMATION			
Spannung [V]:	12	**Bodenleiste:**	B01
Batterie-Kapazität [Ah]:	40	**Schaltung:**	0
Kälteprüfstrom EN [A]:	330	**Polart:**	3
Länge [mm]:	187	**Gehäusegröße:**	B19
Breite [mm]:	140	**Gewicht gug (kg):**	10,1
Höhe [mm]:	227		

© Clarios 2024

ZEICHNUNGEN

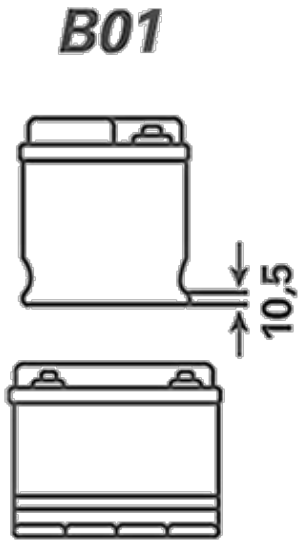

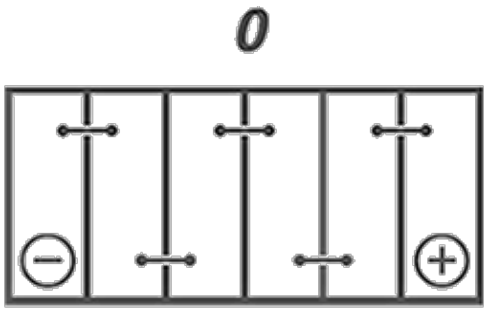

© Clarios 2024