VARTA ProMotive HD

Die wesentlichen Vorteile

- Entwickelt in Deutschland
- Patentiertes PowerFrame® Gitter für zuverlässige Startleistung, schnelle Ladefähigkeit und hohe Korrosionsbeständigkeit.
- Erfüllt als Originalersatzteil alle Kriterien der Nutzfahrzeughersteller.

Für weitere Informationen varta-automotive.com

BESTELLINFORMATION	
Europäische Typ-Nr. (ETN):	620109076
Artikel-Nummer:	620109076A742
Kurzbezeichnung:	I16
Strichcode:	4016987129111
UK-Code:	
Verpackungseinheit:	1
Palette / Karton:	24

TECHNISCHE INFORMATION			
Spannung [V]:	12	**Bodenleiste:**	B03
Batterie-Kapazität [Ah]:	120	**Schaltung:**	4
Kälteprüfstrom EN [A]:	760	**Polart:**	1
Länge [mm]:	510	**Gehäusegröße:**	MAC120
Breite [mm]:	175	**Gewicht gug (kg):**	35,120
Höhe [mm]:	235		

© Clarios 2024
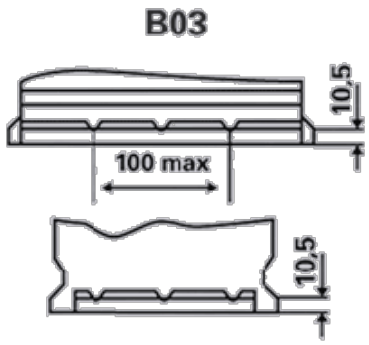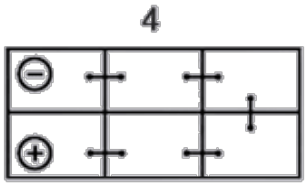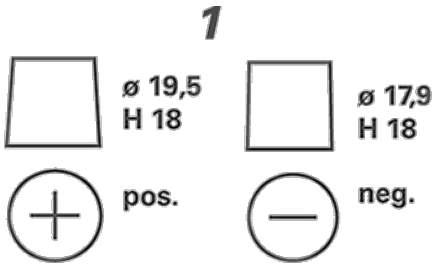
ZEICHNUNGEN