VARTA ProMotive HD

Πλεονέκτημα κλειδιού οχήματος

- Engineered in Germany
- Πατενταρισμένο πλέγμα PowerFrame® για αξιόπιστη ισχύ εκκίνησης, ταχεία επαναφόρτιση και ανθεκτικότητα στη διάβρωση.
- Πληρεί όλες τις προδιαγραφές πρώτης τοποθέτησης των κατασκευαστών επαγγελματικών οχημάτων

Για περισσότερες πληροφορίες επισκεφθείτε varta-automotive.com

ΠΛΗΡΟΦΟΡΙΕΣ ΠΑΡΑΓΓΕΛΙΑΣ	
ETN:	600123072
Αριθμός προϊόντος:	600123072A742
Σύντομη κωδικό:	H9
Κωδικός προϊόντος:	4016987129029
UK Κωδικός:	
Μονάδα συσκευασίας:	1
Εύρος:	36

ΤΕΧΝΙΚΕΣ ΠΛΗΡΟΦΟΡΙΕΣ			
Τάση [V]:	12	**Base Hold-down:**	B03
Χωρητικότητα της μπαταρίας [Ah]:	100	**Σχέδιο:**	0
Ρεύμα απόδοσης σε χαμηλή θερμοκρασία, EN [A]:	720	**Πόλαρτ:**	1
μήκος (mm):	313	**Μέγεθος θήκης:**	GB28

© Clarios 2024

πλάτος (mm):	175	**Βάρος (κενή):**	24,900
ύψος (mm):	205		
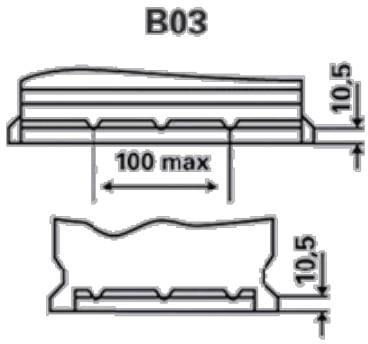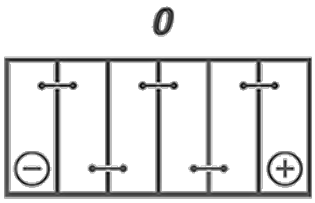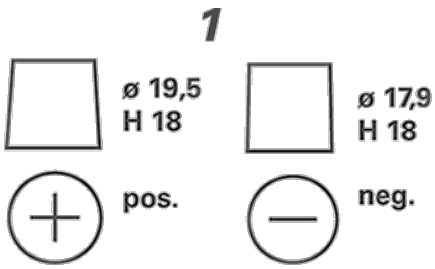
ΣΧΕΔΙΑΓΡΑΜΜΑΤΑ