VARTA ProMotive HD

Πλεονέκτημα κλειδιού οχήματος

- Engineered in Germany
- Πατενταρισμένο πλέγμα PowerFrame® για αξιόπιστη ισχύ εκκίνησης, ταχεία επαναφόρτιση και ανθεκτικότητα στη διάβρωση.
- Πληρεί όλες τις προδιαγραφές πρώτης τοποθέτησης των κατασκευαστών επαγγελματικών οχημάτων

Για περισσότερες πληροφορίες επισκεφθείτε varta-automotive.com

ΠΛΗΡΟΦΟΡΙΕΣ ΠΑΡΑΓΓΕΛΙΑΣ	
ETN:	605103080
Αριθμός προϊόντος:	605103080A742
Σύντομη κωδικό:	H16
Κωδικός προϊόντος:	4016987145586
UK Κωδικός:	
Μονάδα συσκευασίας:	1
Εύρος:	36

ΤΕΧΝΙΚΕΣ ΠΛΗΡΟΦΟΡΙΕΣ			
Τάση [V]:	12	**Base Hold-down:**	B01
Χωρητικότητα της μπαταρίας [Ah]:	105	**Σχέδιο:**	9
Ρεύμα απόδοσης σε χαμηλή θερμοκρασία, EN [A]:	800	**Πόλαρτ:**	8
μήκος (mm):	330	**Μέγεθος θήκης:**	GR31

© Clarios 2024

πλάτος (mm):	172	**Βάρος (κενή):**	24,4
ύψος (mm):	240		
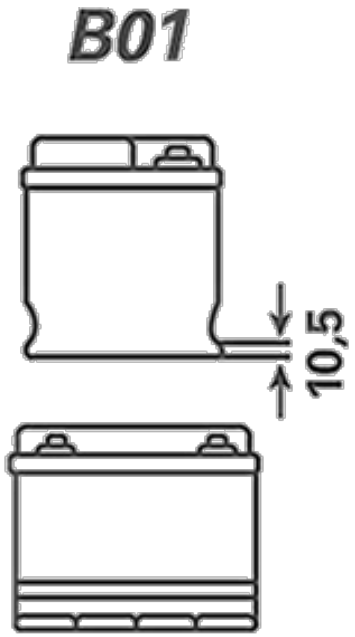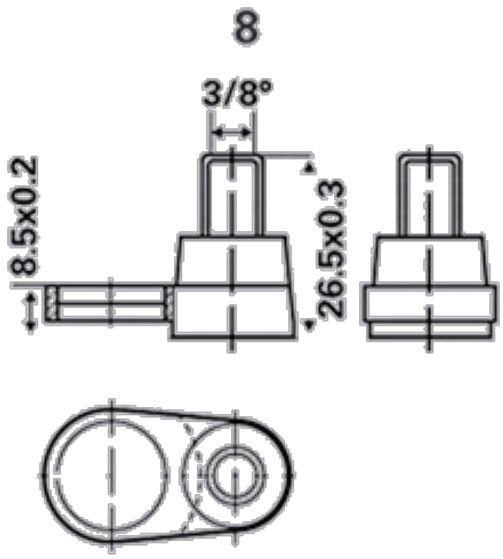
ΣΧΕΔΙΑΓΡΑΜΜΑΤΑ