VARTA Professional Dual Purpose

Beneficio clave del vehículo

- Diseñada para autocaravanas, caravanas y embarcaciones más antiguas

Para más información visite varta-automotive.com

INFORMACIÓN PARA PEDIDOS	
Código Europeo (ETN):	820055080
N° articulo:	820055080B912
Referencia Comercial:	LFS 105M
Código de barras:	4016987146309
Código UK:	
Unidad de embalaje:	1
Unidades por palet:	36

INFORMACIÓN TÉCNICA			
Tensión [V]:	12	**Base Hold-down:**	B01
Capacidad de batería [Ah]:	105	**Diseño:**	9
Corriente de prueba en frío, NE [A]:	800	**Tipos de terminales:**	8
Longitud [mm]:	330	**Tamaño de la carcasa:**	GR31
Ancho [mm]:	172	**Peso llena y cargada (kg):**	23,700
Altura [mm]:	238		

© Clarios 2024
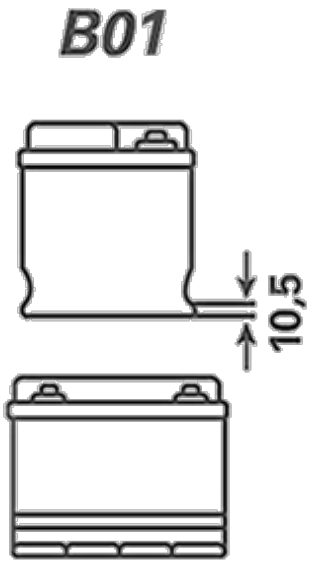
PLANOS