VARTA BLACK dynamic

Ajoneuvon avainhyöty

- Valmistettu vaativimpien saksalaisten standardien mukaisesti.
- Patentoitu PowerFrame®-ristikko takaa luotettavan käynnistystehon, nopean varautumisen ja korroosionkestävyyden.
- Täyttää ensiasennusosan vaatimukset laadultaan vastaavana varaosana

Lisätietoja on osoitteessa varta-automotive.com

TILAUSTIEDOT	
TN numero:	545413040
ATuotenumero:	5454130403122
VARTA lyhytnumero:	B20
Juovakoodi:	4016987119372
UK koodi:	077
Pakkauskoko:	1
Akkuja per lava:	72

TEKNISET TIEDOT			
Jännite [V]:	12	**Base Hold-down:**	B13
Akkukapasiteetti [Ah]:	45	**Layout:**	1
Kylmäkäynnistysvirta, EN [A]:	400	**Päätetyypit:**	1
Pituus [mm]:	207	**Kotelokoko:**	H4R/LN1R
Leveys [mm]:	175	**Paino kuivana (kg):**	11,43
Korkeus [mm]:	190		

© Clarios 2024
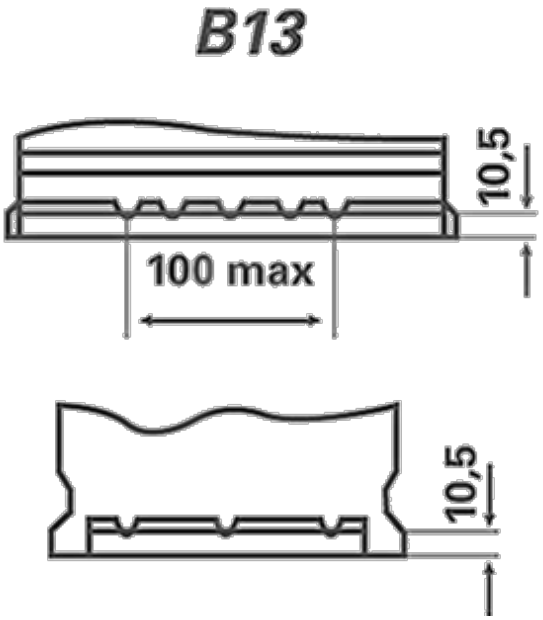
PIIRUSTUKSET