VARTA SILVER dynamic

Avantage clé du véhicule

- Construite conformément aux normes allemandes les plus strictes
- Grille brevetée PowerFrame® assurant la fiabilité du démarrage, la rapidité de la recharge et la résistance à la corrosion
- Remplit tous les critères d'origine des constructeurs automobiles

Pour plus d'informations, visitez varta-automotive.com

RENSEIGNEMENTS SUR LA COMMANDE	
Code ETN:	561400060
Nº d'article:	5614000603162
Référence abrégée:	D21
Code-barres:	4016987119778
Code UK:	075
Unité de conditionnement:	1
Quantités / palette:	63

INFORMATIONS TECHNIQUES			
Voltage [V]:	12	**Base Hold-down:**	B13
Capacité de batterie [Ah]:	61	**Disposition:**	0
Courant d'essai à froid, NE [A]:	600	**Types de bornes:**	1
Longueur (mm):	242	**Dimensions du boîtier:**	T5/LBN2
Largeur (mm):	175	**Poids remplie chargée:**	14,34
Hauteur (mm):	175		

© Clarios 2024
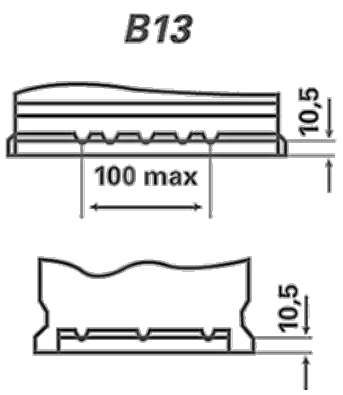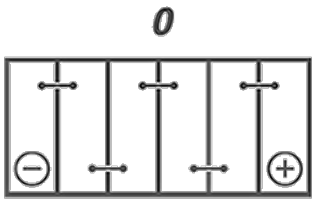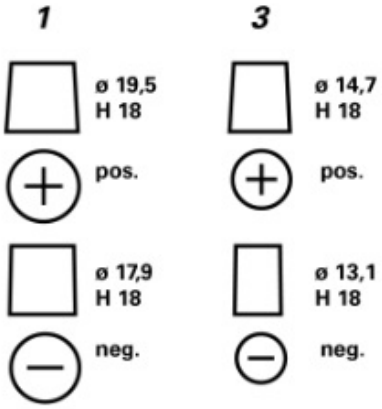
SCHÉMAS TECHNIQUES