VARTA BLACK dynamic

Avantage clé du véhicule

- Construite conformément aux normes allemandes les plus strictes
- Grille brevetée PowerFrame® assurant la fiabilité du démarrage, la rapidité de la recharge et la résistance à la corrosion
- Pièce détachée remplissant les exigences des constructeurs automobiles

Pour plus d'informations, visitez varta-automotive.com

RENSEIGNEMENTS SUR LA COMMANDE	
Code ETN:	590122072
N° d'article:	5901220723122
Référence abrégée:	F6
Code-barres:	4016987119457
Code UK:	017
Unité de conditionnement:	1
Quantités / palette:	36

INFORMATIONS TECHNIQUES			
Voltage [V]:	12	**Base Hold-down:**	B13
Capacité de batterie [Ah]:	90	**Disposition:**	0
Courant d'essai à froid, NE [A]:	720	**Types de bornes:**	1
Longueur (mm):	353	**Dimensions du boîtier:**	H8/LN5
Largeur (mm):	175	**Poids remplie chargée:**	20,78
Hauteur (mm):	190		

© Clarios 2024

SCHÉMAS TECHNIQUES

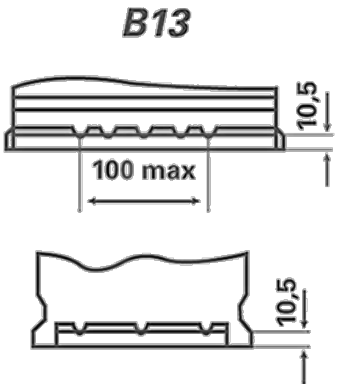

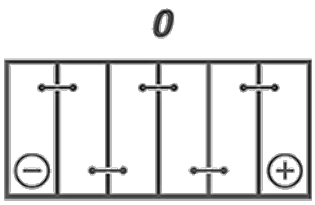

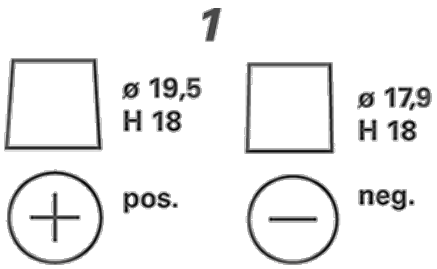

© Clarios 2024