VARTA SILVER dynamic

Key Benefits vozila

- Projektirano prema najvišim njemačkim standardima.
- Patentirana PowerFrame® rešetka za pouzdanu snagu pokretanja, brzo punjenje i otpornost na koroziju.
- Velika sposobnost dubokog pražnjenja

Za više informacija posjetite varta-automotive.com

PODACI O NARUDŽBI	
Europski tipski br. (ETN):	600402083
Article number:	6004020833162
Kratki kod:	H3
Bar kod:	4016987119808
UK kod:	019
Jedinica pakiranja:	1
Paleta / Karton:	36

TEHNIČKI INFORMACIJE			
Voltaža [V]:	12	**Base Hold-down:**	B13
Kapacitet Baterije [Ah]:	100	**Raspored:**	0
Struja Hladnog Starta [A]:	830	**Vrste terminala:**	1
Dužina [mm]:	353	**Veličina kućišta:**	H8/LN5
Širina [mm]:	175	**Težina (kad nije napunjen):**	21,92
Visina [mm]:	190		

© Clarios 2024
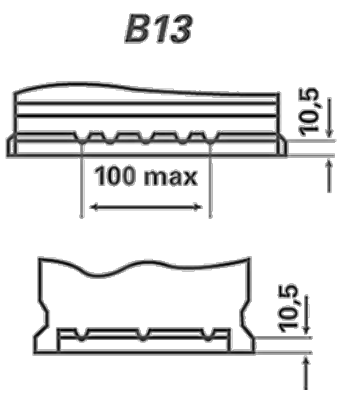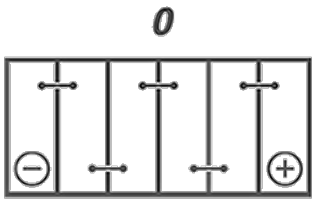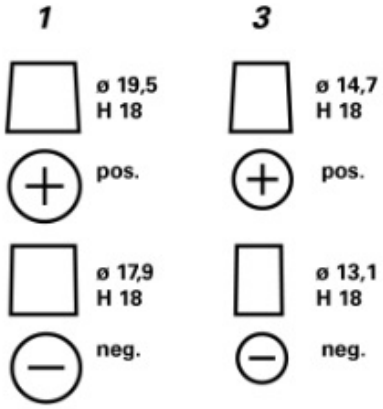
TEHNIČKI CRTEŽI