VARTA SILVER dynamic

Vantaggio chiave del veicolo

- Progettata in conformità ai massimi standard tedeschi
- Griglia brevettata PowerFrame® per un'elevata potenza di avviamento, ricarica rapida ed elevata resistenza alla corrosione
- Soddisfa tutti i criteri originali del produttore automobilistico

Per maggiori informazioni visita varta-automotive.com

INFORMAZIONI PER GLI ORDINI	
Codice precendente:	561400060
Numero dell'articolo:	5614000603162
Codice breve:	D21
Codice a barre:	4016987119778
Codice UK:	075
Confezione:	1
Quantità per bancale:	63

INFORMAZIONI TECNICHE			
Tensione [V]:	12	**Base Hold-down:**	B13
Batteria-Capacità [Ah]:	61	**Disposizione:**	0
Corrente prova a freddo, EN [A]:	600	**Tipi di terminali:**	1
Lunghezza [mm]:	242	**Dimensioni scatola batteria:**	T5/LBN2
Larghezza [mm]:	175	**Peso batteria carica:**	14,34
Altezza [mm]:	175		

© Clarios 2024

DISEGNI

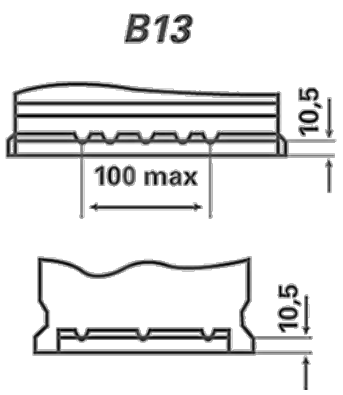
B13
10,5
100 max
10,5

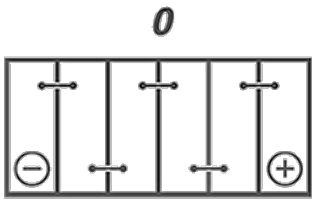
0

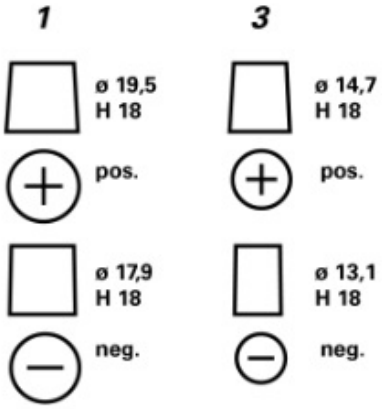
1
3
ø 19,5
H 18
ø 14,7
H 18
pos.
pos.
ø 17,9
H 18
ø 13,1
H 18
neg.
neg.