VARTA SILVER dynamic AGM

Vantaggio chiave del veicolo

- Predisposizione per xEV – garanzia di sicurezza e affidabilità per tutte le esigenze dei veicoli attuali e futuri
- Le migliori prestazioni del sistema Start-Stop per il massimo risparmio di carburante – grazie alla possibilità di attivare il sistema Start-Stop con la massima frequenza possibile
- Riciclata al 90% – il 90% di una nuova batteria VARTA AGM è composta da piombo riciclato
- Ricambi originali garantiscono una qualità della batteria di ricambio pari a quella della batteria originaria
- Griglia brevettata PowerFrame® per un'elevata potenza di avviamento, ricarica rapida ed elevata resistenza alla corrosione

Per maggiori informazioni visita varta-automotive.com

INFORMAZIONI PER GLI ORDINI	
Codice precendente:	605901095
Numero dell'articolo:	605901095J382
Codice breve:	A4
Codice a barre:	4016987165546
Codice UK:	020AGM
Confezione:	1
Quantità per bancale:	36

INFORMAZIONI TECNICHE			
Tensione [V]:	12	**Base Hold-down:**	B13
Batteria-Capacità [Ah]:	105	**Disposizione:**	0
Corrente prova a freddo, EN [A]:	950	**Tipi di terminali:**	1
Lunghezza [mm]:	394	**Dimensioni scatola batteria:**	H9/LN6
Larghezza [mm]:	175	**Peso batteria carica:**	29,4
Altezza [mm]:	190		

© Clarios 2024

DISEGNI

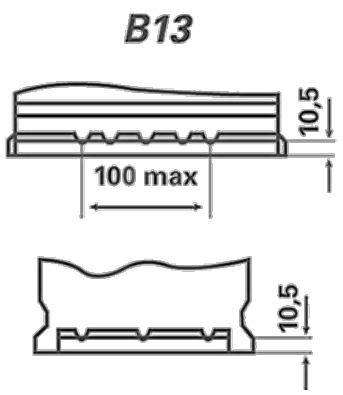
B13
10,5
100 max
10,5

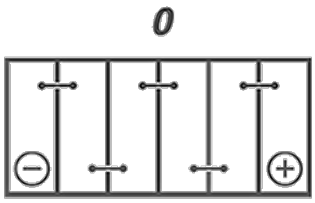
0

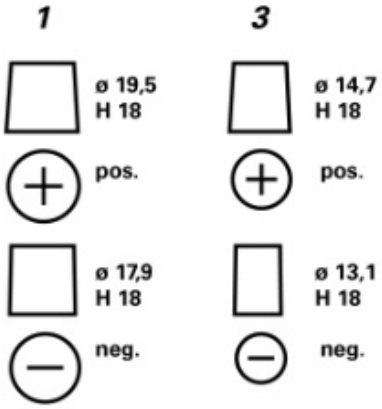
1
3
ø 19,5
H 18
ø 14,7
H 18
pos.
pos.
ø 17,9
H 18
ø 13,1
H 18
neg.
neg.