VARTA ProMotive HD

Vantaggio chiave del veicolo

- Engineered in Germany
- Griglia brevettata PowerFrame® per un'elevata potenza di avviamento, ricarica rapida ed elevata resistenza alla corrosione
- Soddisfa tutti i criteri originali dei produttori di veicoli commerciali.

Per maggiori informazioni visita varta-automotive.com

INFORMAZIONI PER GLI ORDINI	
Codice precendente:	610050085
Numero dell'articolo:	610050085A742
Codice breve:	I6
Codice a barre:	4016987129081
Codice UK:	
Confezione:	1
Quantità per bancale:	36

INFORMAZIONI TECNICHE			
Tensione [V]:	12	**Base Hold-down:**	B03
Batteria-Capacità [Ah]:	110	**Disposizione:**	0
Corrente prova a freddo, EN [A]:	850	**Tipi di terminali:**	1
Lunghezza [mm]:	413	**Dimensioni scatola batteria:**	D
Larghezza [mm]:	175	**Peso batteria carica:**	27,800
Altezza [mm]:	220		

© Clarios 2024

DISEGNI

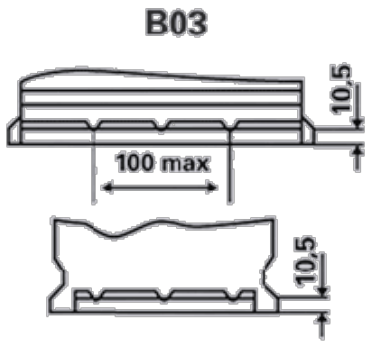

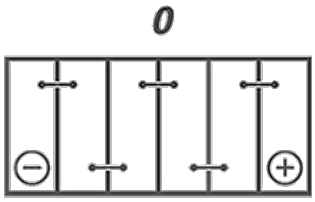

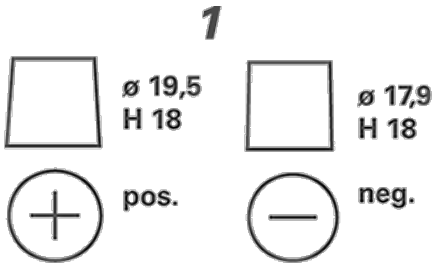

© Clarios 2024