VARTA ProMotive HD

Vantaggio chiave del veicolo

- Engineered in Germany
- Griglia brevettata PowerFrame® per un'elevata potenza di avviamento, ricarica rapida ed elevata resistenza alla corrosione
- Soddisfa tutti i criteri originali dei produttori di veicoli commerciali.

Per maggiori informazioni visita varta-automotive.com

INFORMAZIONI PER GLI ORDINI	
Codice precendente:	690033120
Numero dell'articolo:	690033120A742
Codice breve:	M10
Codice a barre:	4016987144886
Codice UK:	
Confezione:	1
Quantità per bancale:	21

INFORMAZIONI TECNICHE			
Tensione [V]:	12	**Base Hold-down:**	B03
Batteria-Capacità [Ah]:	190	**Disposizione:**	4
Corrente prova a freddo, EN [A]:	1200	**Tipi di terminali:**	1
Lunghezza [mm]:	513	**Dimensioni scatola batteria:**	B
Larghezza [mm]:	223	**Peso batteria carica:**	44,990
Altezza [mm]:	223		

© Clarios 2024
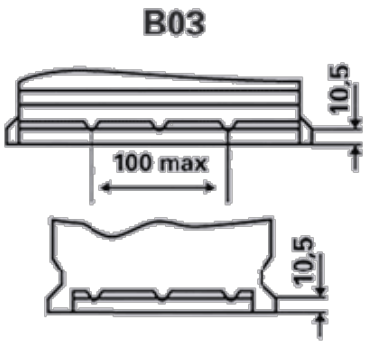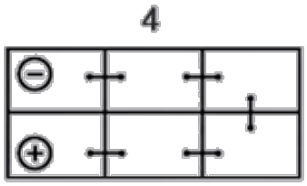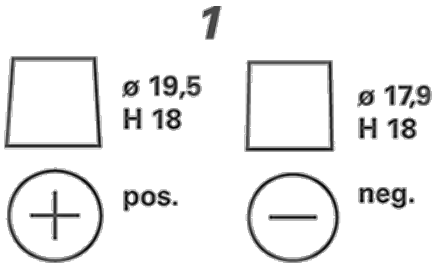
DISEGNI