VARTA ProMotive HD

Voertuigsleutelvoordeel

- Ontwikkeld in Duitsland
- Gepatenteerd PowerFrame® rooster voor betrouwbaar startvermogen, snel opladen en corrosiebestendig.
- Voldoet aan alle originele eisen van de bedrijfswagen fabrikant

Voor meer informatie bezoek varta-automotive.com

BESTELINFORMATIE	
Europees Type Nr. (ETN):	680033110
Artikelnummer:	680033110A742
Kort nr.:	M7
Streepjescode:	4016987129227
UK code:	
Verpakkingseenheid:	1
Aantal per pallet:	21

TECHNISCHE INFORMATIE			
Spanning [V]:	12	**Base Hold-down:**	B03
Batterij capaciteit [Ah]:	180	**Lay-out:**	4
Koudstartstroom EN [A]:	1100	**Terminal-types:**	1
Lengte [mm]:	513	**Buitenafmetingen:**	B
Breedte [mm]:	223	**Gewicht gevuld en geladen:**	44,990
Hoogte [mm]:	223		

© Clarios 2024
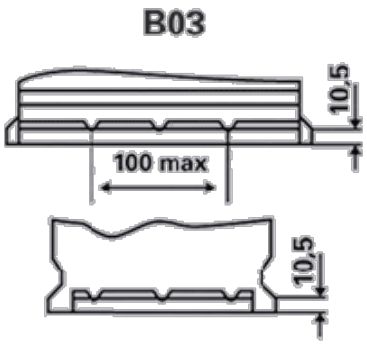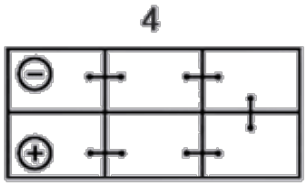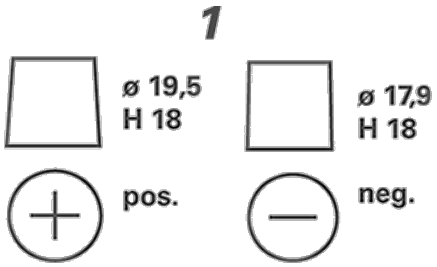
SCHEMA'S