VARTA SILVER dynamic

Kluczowe korzyści dla pojazdu

- Wytworzone zgodnie z najsurowszymi niemieckimi normami
- Opatentowana kratka PowerFrame® zapewnia niezawodną moc rozruchową, szybkie ładowanie i odporność na korozję
- Spełnia wszystkie kryteria producentów samochodów dla akumulatorów montowanych fabrycznie

Po więcej informacji odwiedź varta-automotive.com

INFORMACJA ZAMÓWIENIOWA	
ETN:	561400060
Nr artykułu:	5614000603162
Skrótowe oznaczenie:	D21
Kod kreskowy:	4016987119778
Kod UK:	075
Opakowanie jednostkowe:	1
Ilość sztuk na palecie:	63

INFORMACJE TECHNICZNE			
Napięcie [V]:	12	**Stopka:**	B13
Pojemność akumulatora [Ah]:	61	**Układ biegunów:**	0
Prąd rozruchu wg EN [A]:	600	**Typ biegunów:**	1
Długość [mm]:	242	**Skrzynka:**	T5/LBN2
Szerokość [mm]:	175	**Waga:**	14,34
Wysokość [mm]:	175		

© Clarios 2024

RYSUNKI

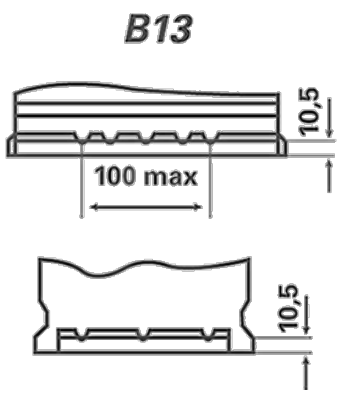
B13
10,5
100 max
10,5

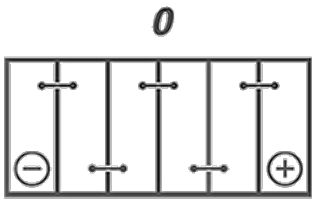
0

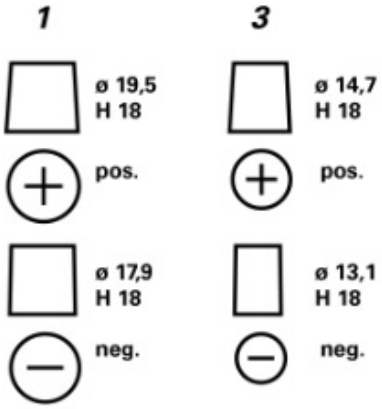
1
3
ø 19,5
H 18
ø 14,7
H 18
pos.
pos.
ø 17,9
H 18
ø 13,1
H 18
neg.
neg.