VARTA ProMotive HD

Principais benefícios da bateria

- Desenvolvida na Alemanha
- Grelha PowerFrame® patenteada para uma potência de arranque fiável, carregamento rápido e resistência à corrosão.
- Respeita as normas do fabricante do veiculo commercial.

Para mais informações visite varta-automotive.pt

INFORMAÇÃO DA ORDEM DE COMPRA	
Código Europeu (ETN):	680033110
N° artigo:	680033110A742
Referência Comercial:	M7
Código de barras:	4016987129227
Referência UK:	
Unidades por embalagem:	1
Palete ou caixa:	21

INFORMAÇÕES TÉCNICAS			
Tensão [V]:	12	**Base Hold-down:**	B03
Capacidade da bateria [Ah]:	180	**Layout:**	4
Corrente de ensaio a frio EN [A]:	1100	**Tipos de terminais:**	1
Comprimento [mm]:	513	**Tamanho da caixa:**	B
Largura [mm]:	223	**Peso (sem líquido):**	44,990
Altura [mm]:	223		

© Clarios 2024
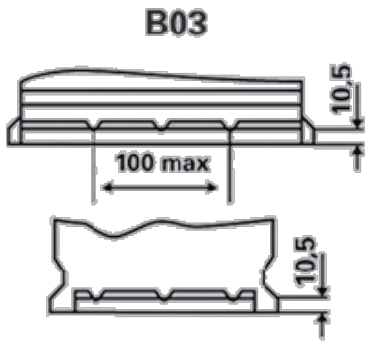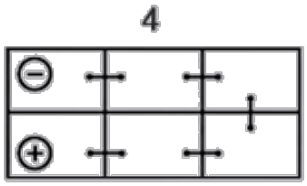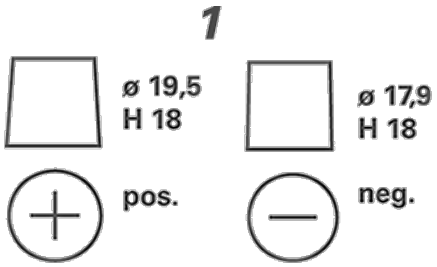
DESENHOS