VARTA ProMotive HD

Beneficiul cheii vehiculului

- Proiectată în Germania
- Tehnologia grilei PowerFrame® este patentată pentru o putere de pornire sigură, pentru o reîncărcare rapidă și pentru rezistență la coroziune.
- Îndeplinește toate cerințele piesei de origine specificate de către producătorul vehiculului

Pentru mai multe informații vizitați varta-automotive.com

INFORMAȚII REFERITOARE LA COMANDĂ	
ETN:	690033120
Numar articol:	690033120A742
Short Code:	M10
Codul bară:	4016987144886
UK Code:	
Unitatea de ambalare:	1
Paletă:	21

INFORMAȚII TEHNICE			
Tensiune [V]:	12	**Base Hold-down:**	B03
Acumulator [Ah]:	190	**Aspect:**	4
Curent electric test-la-rece, EN [A]:	1200	**Tipuri de terminale:**	1
Lungime [mm]:	513	**Dimensiunea carcasei:**	B
Latime [mm]:	223	**Greutatea (gol):**	44,990
Înaltime [mm]:	223		

© Clarios 2024
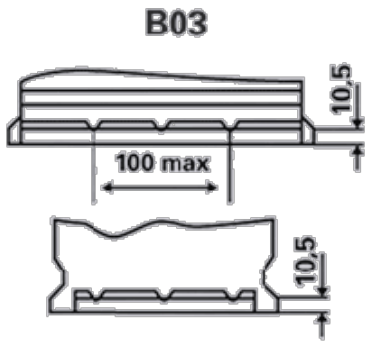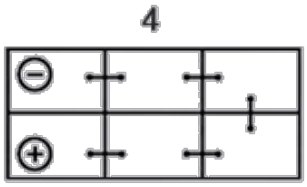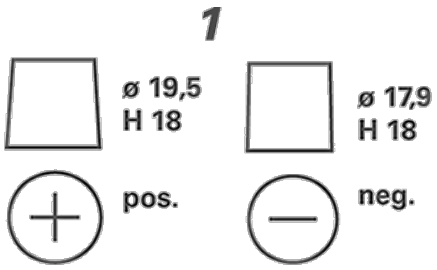
DESENE TEHNICE