VARTA ProMotive HD

Za več informacij obiščite varta-automotive.com

INFORMACIJE O NAROČILU

ETN:	600123072
Številka članka:	600123072A742
Kratka koda:	H9
Črtna koda:	4016987129029
UK koda:	
Pakirna enota:	1
Pallet Quantities:	36

TEHNIČNE INFORMACIJE

Napetost [V]:	12	**Base Hold-down:**	B03
Zmogljivost baterije [Ah]:	100	**Postavitev:**	0
CCA, EN [A]:	720	**Terminal Types:**	1
Dolžina [mm]:	313	**Velikost ohišja:**	GB28
Width [mm]:	175	**Teža napolnjena:**	24,900
Premer [mm]:	205		

© Clarios 2024

RISBE

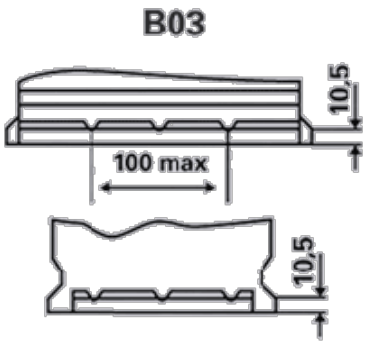

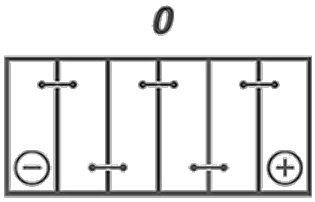

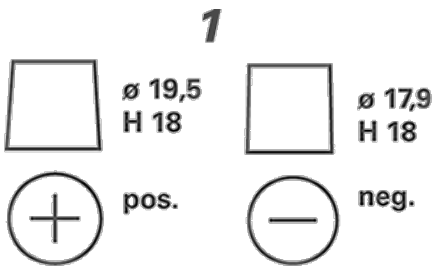

© Clarios 2024