VARTA BLUE dynamic EFB

Fordons nyckelfördel

- Redo att användas i start/stopp-system på ingångsnivå.
- Utvecklat enligt högsta tyska standard.
- Patenterat PowerFrame®-galler för pålitlig startkraft, snabbare återuppladdning och hög korrosionstålighet.
- Hög djupurladdningsförmåga

För mer information besök varta-automotive.com

ORDERINFORMATION	
ETN:	560500064
Artikelnummer:	560500064D842
Kortnummer:	N60
Streckkod:	4016987152300
UK kod:	027EFB
Förpackningsenhet:	1
Palett:	63

TEKNISK INFORMATION			
Volttal [V]:	12	**Base Hold-down:**	B13
Batterikapacitet [Ah]:	60	**Layout:**	0
Kallstartström CCA EN [A]:	640	**Terminaltyper:**	1
Längd [mm]:	242	**Höljets storlek:**	H5/LN2
Bredd [mm]:	175	**Vikt fyllt och laddat:**	16,93
Höjd [mm]:	190		

© Clarios 2024

RITNINGAR

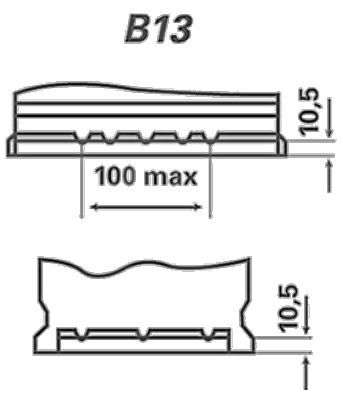
B13
10,5
100 max
10,5

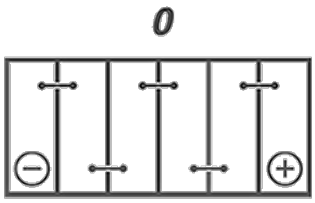
0

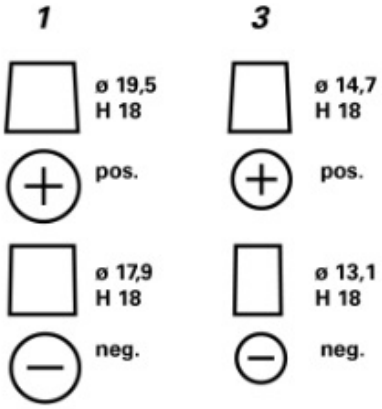
1
3
ø 19,5
H 18
ø 14,7
H 18
pos.
pos.
ø 17,9
H 18
ø 13,1
H 18
neg.
neg.