VARTA ProMotive SHD

Fordons nyckelfördel

- Konstruerat i Tyskland
- Patenterat PowerFrame®-galler för pålitlig startkraft, snabbare återuppladdning och hög korrosionstålighet.
- Uppfyller samtliga av originaltillverkarens krav på kommersiella fordon.

För mer information besök varta-automotive.com

ORDERINFORMATION	
ETN:	670104100
Artikelnummer:	670104100A722
Kortnummer:	M9
Streckkod:	4016987128879
UK kod:	620HD
Förpackningsenhet:	1
Palett:	21

TEKNISK INFORMATION			
Volttal [V]:	12	**Base Hold-down:**	B03
Batterikapacitet [Ah]:	170	**Layout:**	3
Kallstartström CCA EN [A]:	1000	**Terminaltyper:**	1
Längd [mm]:	513	**Höljets storlek:**	B
Bredd [mm]:	223	**Vikt fyllt och laddat:**	44,200
Höjd [mm]:	223		

© Clarios 2024
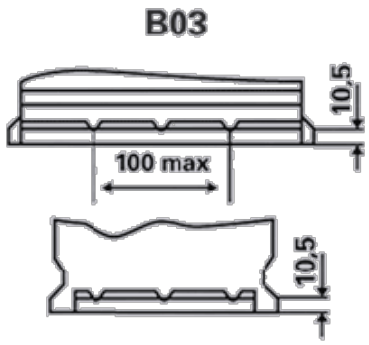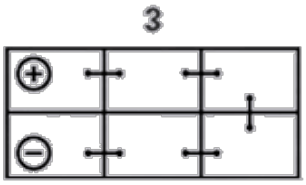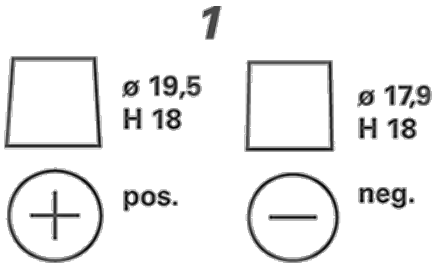
RITNINGAR