VARTA BLACK dynamic

Araç Avantajı

- En üst Alman standartlarına göre tasarlanmıştır
- Patentli PowerFrame® ızgara teknolojisi sayesinde güvenilir marş gücü, hızlı dolum ve korozyona karşı direnç
- OE gereksinimi olan uygun yedek parça özelliklerine sahiptir

Daha fazla bilgi için ziyaret edin varta-automotive.com

SİPARİŞ BİLGİLERİ

ETN:	545413040
Ürün numarası:	5454130403122
Kısa kod:	B20
Barkod:	4016987119372
İngiltere Kodu:	077
Ambalaj birimi:	1
Palet:	72

TEKNİK BİLGİLER

Gerilim [V]:	12	**Base Hold-down:**	B13
Akü kapasitesi [Ah]:	45	**Düzen:**	1
Soğuk marş akımı EN [A]:	400	**Terminal Tipleri:**	1
Uzunluk [mm]:	207	**Kutu büyüklüğü:**	H4R/LN1R
Genişlik [mm]:	175	**Ağırlığı (boş):**	11,43
Yükseklik [mm]:	190		

© Clarios 2024
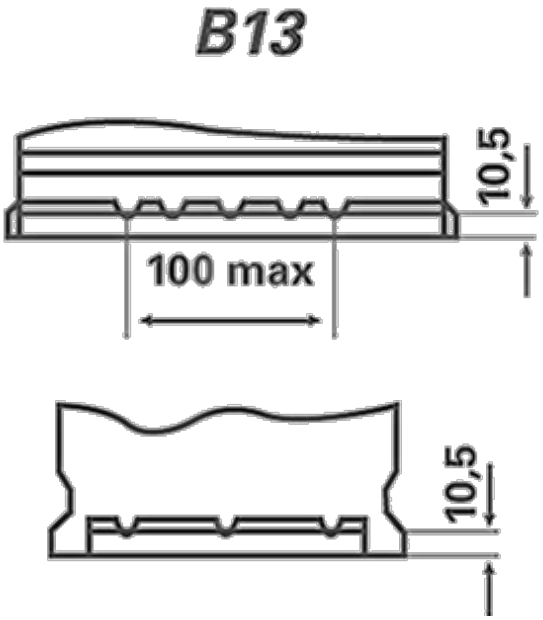
ÇİZİMLER