VARTA BLUE dynamic EFB

Araç Avantajı

- Standart düzeyde Start-Stop işlevine sahip araçlar için özel olarak tasarlanmıştır
- En üst Alman standartlarına göre tasarlanmıştır
- Patentli PowerFrame® ızgara teknolojisi sayesinde güvenilir marş gücü, hızlı dolum ve korozyona karşı direnç
- Yüksek derin deşarj kapasitesi

Daha fazla bilgi için ziyaret edin varta-automotive.com

SİPARİŞ BİLGİLERİ

ETN:	565500065
Ürün numarası:	565500065D842
Kısa kod:	D54
Barkod:	4016987144558
İngiltere Kodu:	100EFB
Ambalaj birimi:	1
Palet:	48

TEKNİK BİLGİLER

Gerilim [V]:	12	**Base Hold-down:**	B13
Akü kapasitesi [Ah]:	65	**Düzen:**	0
Soğuk marş akımı EN [A]:	650	**Terminal Tipleri:**	1
Uzunluk [mm]:	278	**Kutu büyüklüğü:**	T6/LBN3
Genişlik [mm]:	175	**Ağırlığı (boş):**	18,63
Yükseklik [mm]:	175		

© Clarios 2024

ÇİZİMLER

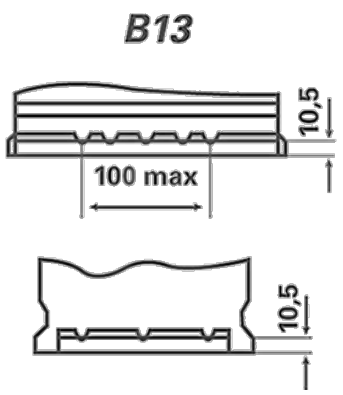
B13
10,5
100 max
10,5

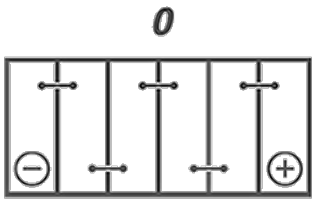
0

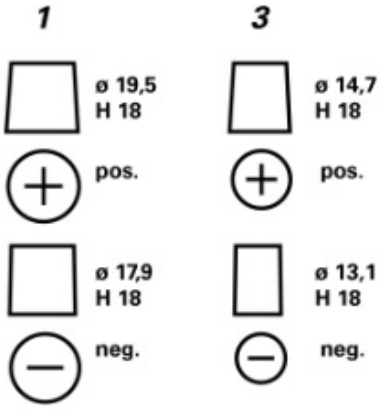
1
3
ø 19,5
H 18
ø 14,7
H 18
pos.
pos.
ø 17,9
H 18
ø 13,1
H 18
neg.
neg.