VARTA SILVER dynamic

Araç Avantajı

- En üst Alman standartlarına göre tasarlanmıştır
- Patentli PowerFrame® ızgara teknolojisi sayesinde güvenilir marş gücü, hızlı dolum ve korozyona karşı direnç
- Yüksek derin deşarj kapasitesi

Daha fazla bilgi için ziyaret edin varta-automotive.com

SİPARİŞ BİLGİLERİ	
ETN:	585400080
Ürün numarası:	5854000803162
Kısa kod:	F19
Barkod:	4016987143636
İngiltere Kodu:	115
Ambalaj birimi:	1
Palet:	36

TEKNİK BİLGİLER			
Gerilim [V]:	12	**Base Hold-down:**	B13
Akü kapasitesi [Ah]:	85	**Düzen:**	0
Soğuk marş akımı EN [A]:	800	**Terminal Tipleri:**	1
Uzunluk [mm]:	315	**Kutu büyüklüğü:**	H7/LN4
Genişlik [mm]:	175	**Ağırlığı (boş):**	19,76
Yükseklik [mm]:	190		

© Clarios 2024

ÇİZİMLER

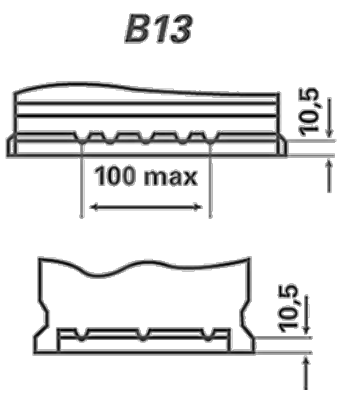
B13
10,5
100 max
10,5

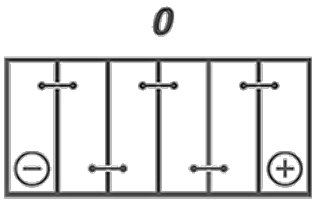
0

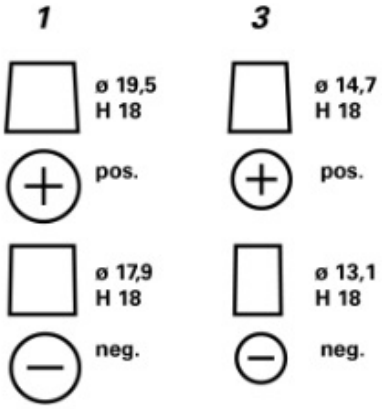
1
3
ø 19,5
H 18
ø 14,7
H 18
pos.
pos.
ø 17,9
H 18
ø 13,1
H 18
neg.
neg.