VARTA SILVER dynamic AGM

Araç Avantajı

- xEV hazır – günümüzdeki ve gelecekteki tüm araç gereklilikleri için güvenlik ve güvenilirlik sağlar
- Start-stop sistemi mümkün olduğunca sık çalıştırılabildiğinden maksimum yakıt ekonomisi için en iyi start-stop performansı sağlar
- %90 geri dönüştürülmüş – Yeni üretilen bir VARTA AGM akünün %90'ı geri dönüştürülmüş kurşundan oluşur
- Orijinal Yedek Parçalar, yerine takılacak akünün orijinal aküyle aynı kalitede olmasını sağlar
- Patentli PowerFrame® ızgara teknolojisi sayesinde güvenilir marş gücü, hızlı dolum ve korozyona karşı direnç

Daha fazla bilgi için ziyaret edin varta-automotive.com

SİPARİŞ BİLGİLERİ

ETN:	595901085
Ürün numarası:	595901085J382
Kısa kod:	A5
Barkod:	4016987165539
İngiltere Kodu:	019AGM
Ambalaj birimi:	1
Palet:	36

TEKNİK BİLGİLER

Gerilim [V]:	12	**Base Hold-down:**	B13
Akü kapasitesi [Ah]:	95	**Düzen:**	0
Soğuk marş akımı EN [A]:	850	**Terminal Tipleri:**	1
Uzunluk [mm]:	353	**Kutu büyüklüğü:**	H8/LN5
Genişlik [mm]:	175	**Ağırlığı (boş):**	26,4
Yükseklik [mm]:	190		

© Clarios 2024

ÇİZİMLER

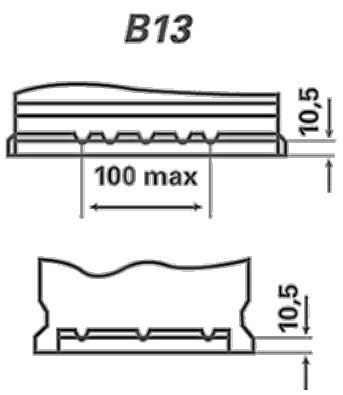
B13
10,5
100 max
10,5

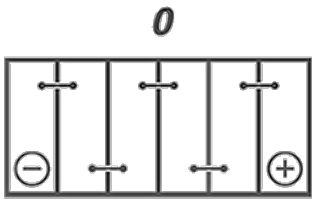
0

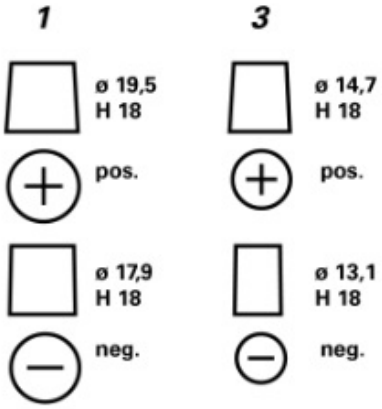
1
3
ø 19,5
H 18
ø 14,7
H 18
pos.
pos.
ø 17,9
H 18
ø 13,1
H 18
neg.
neg.