VARTA ProMotive HD

Araç Avantajı

- Almanya'da Tasarlandı
- Patentli PowerFrame® ızgara teknolojisi sayesinde güvenilir marş gücü, hızlı dolum ve korozyona karşı direnç
- Ticari araç üreticisinin tüm orijinal ekipman kriterlerini karşılar

Daha fazla bilgi için ziyaret edin varta-automotive.com

SİPARİŞ BİLGİLERİ

ETN:	680033110
Ürün numarası:	680033110A742
Kısa kod:	M7
Barkod:	4016987129227
İngiltere Kodu:	
Ambalaj birimi:	1
Palet:	21

TEKNİK BİLGİLER

Gerilim [V]:	12	**Base Hold-down:**	B03
Akü kapasitesi [Ah]:	180	**Düzen:**	4
Soğuk marş akımı EN [A]:	1100	**Terminal Tipleri:**	1
Uzunluk [mm]:	513	**Kutu büyüklüğü:**	B
Genişlik [mm]:	223	**Ağırlığı (boş):**	44,990
Yükseklik [mm]:	223		

© Clarios 2024
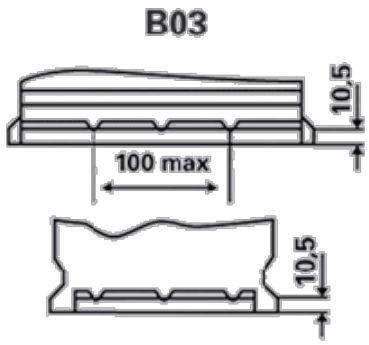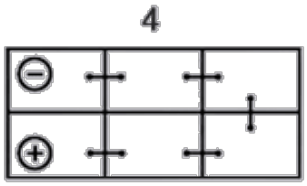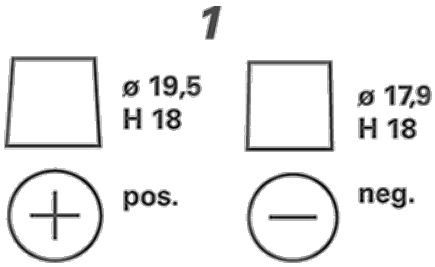
ÇİZİMLER