YELLOW TOP

8481480808882

ТЕХНИЧЕСКИ ДАННИ

Капацитет:	**72 Ah**	CCA:	**-**
Напрежение:	**12 V**	Размери (Д/Ш/В):	**278/175/190**
Размер на кутията:	**DH6**	Кратък код:	**YT H6**
UK-Код:	**-**	ETN:	**848148080**
Тегло с течност:	**24,2 kg**	Основно задържане:	**B13**
Разположение на полюсите:	**0**	Тип клеми:	**1**

ЧЕРТЕЖИ

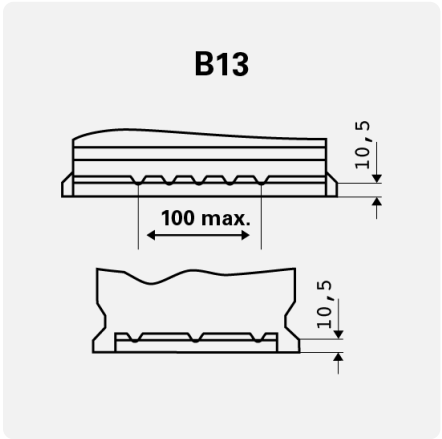

Основно задържане

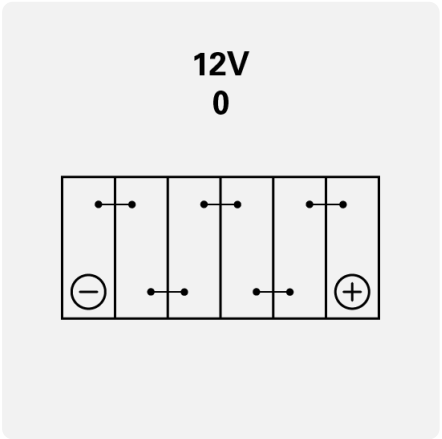

Разположение на полюсите

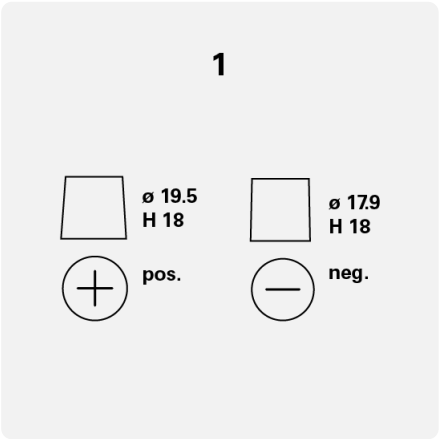

Тип клеми