YELLOW TOP 8481480808882

TEHNIČKI INFORMACIJE

Kapacitet Baterije:	**72 Ah**	Struja Hladnog Starta:	**-**
Voltaža:	**12 V**	Dimensions (L/W/H):	**278/175/190**
Veličina kućišta:	**DH6**	Short Code:	**YT H6**
UK-Code:	**-**	ETN:	**848148080**
Težina (kad nije napunjen):	**24,2 kg**	Držanje baze:	**B13**
Raspored:	**0**	Vrste terminala:	**1**

TEHNIČKI CRTEŽI

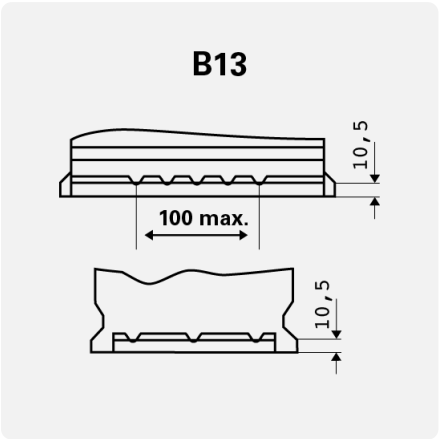

Držanje baze

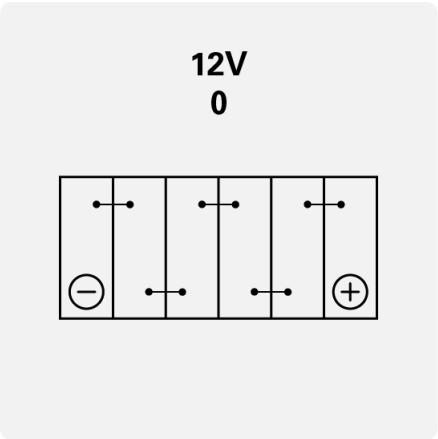

Raspored

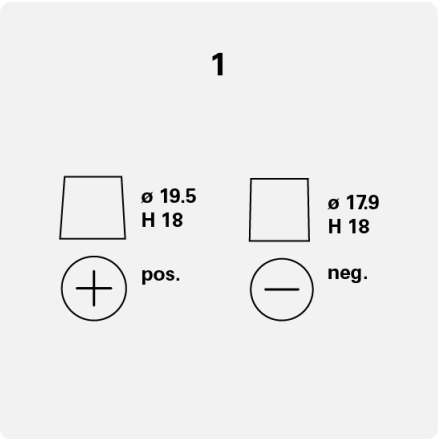

Vrste terminala