YELLOW TOP 8800070888882

TECHNICAL INFORMATION

Amperi:	**80 Ah**	Amperi za hladno pokretanje, EN:	**-**
Napon:	**12 V**	Dimenzije (D/Š/V):	**315/175/190**
Veličina kućišta:	**DH7**	Short Code:	**YT H7**
UK-Code:	**-**	ETN:	**880007088**
Težina punjenja (kg):	**27,5 kg**	Baza Hold-dovn:	**B13**
Polaritet:	**0**	Tip terminala:	**1**

DRAWINGS

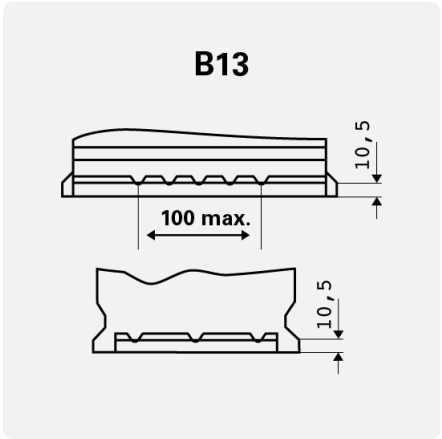

Baza Hold-dovn

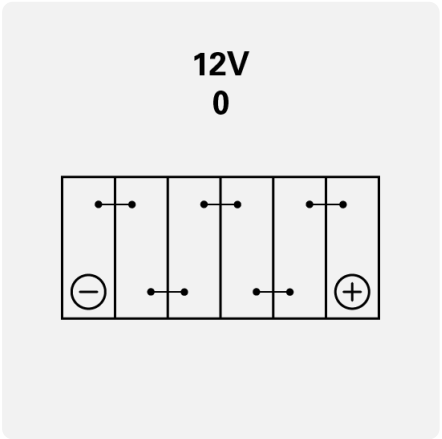

Polaritet

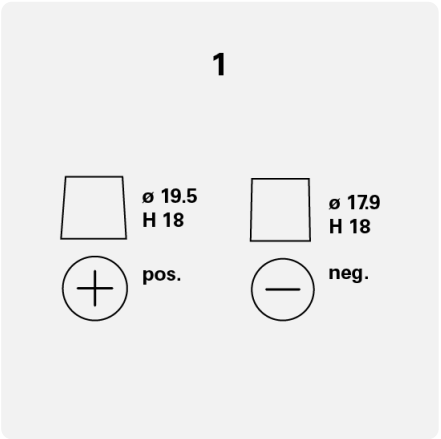

Tip terminala